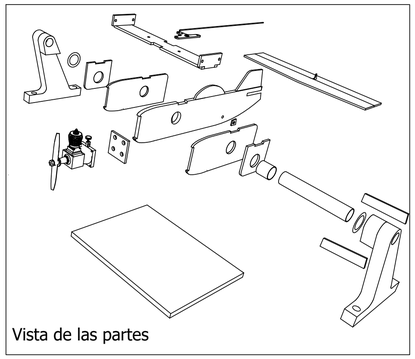

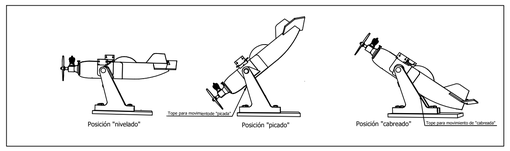

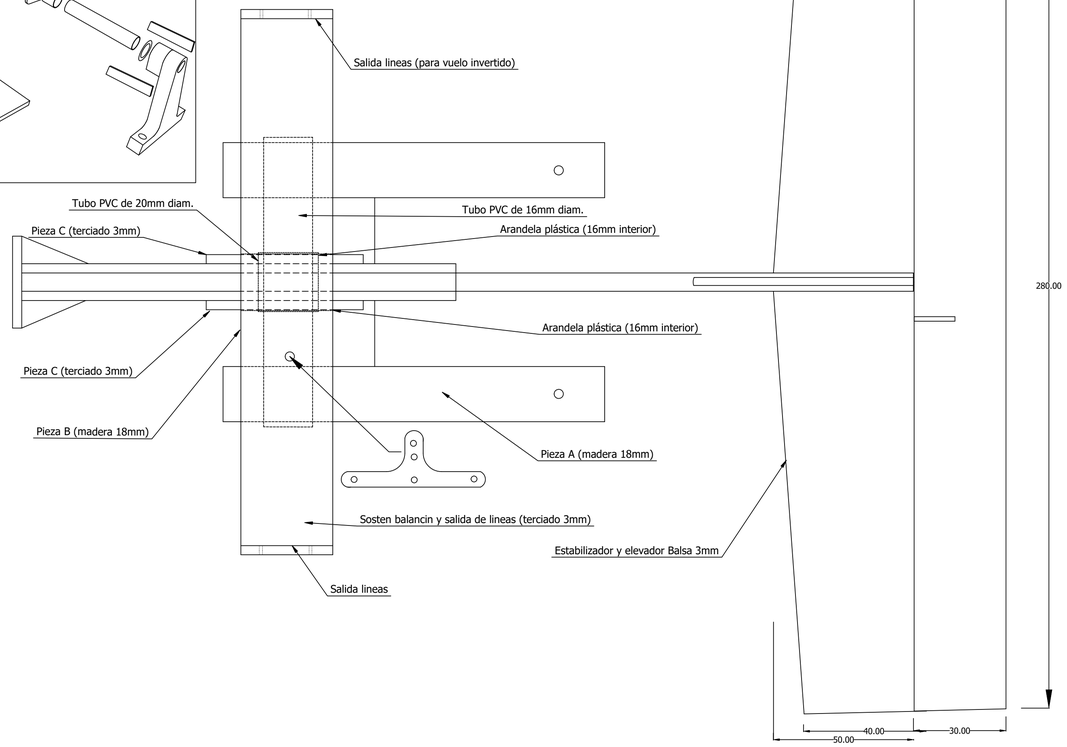

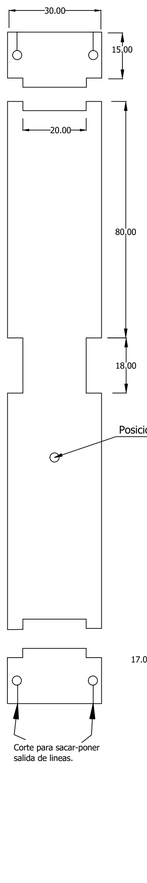

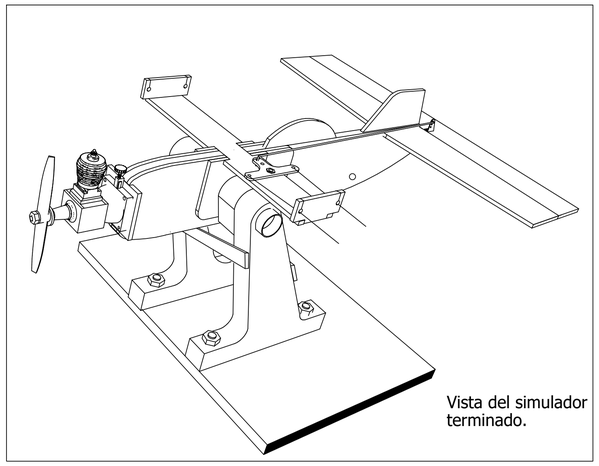

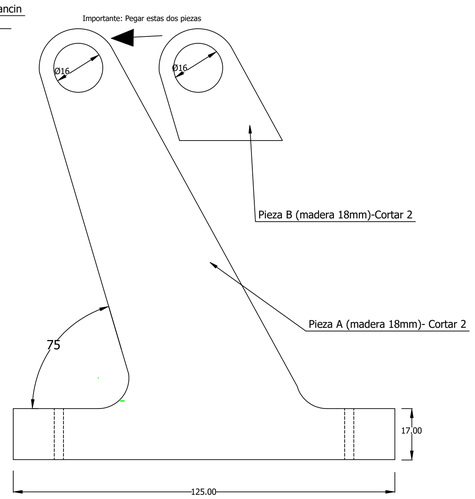

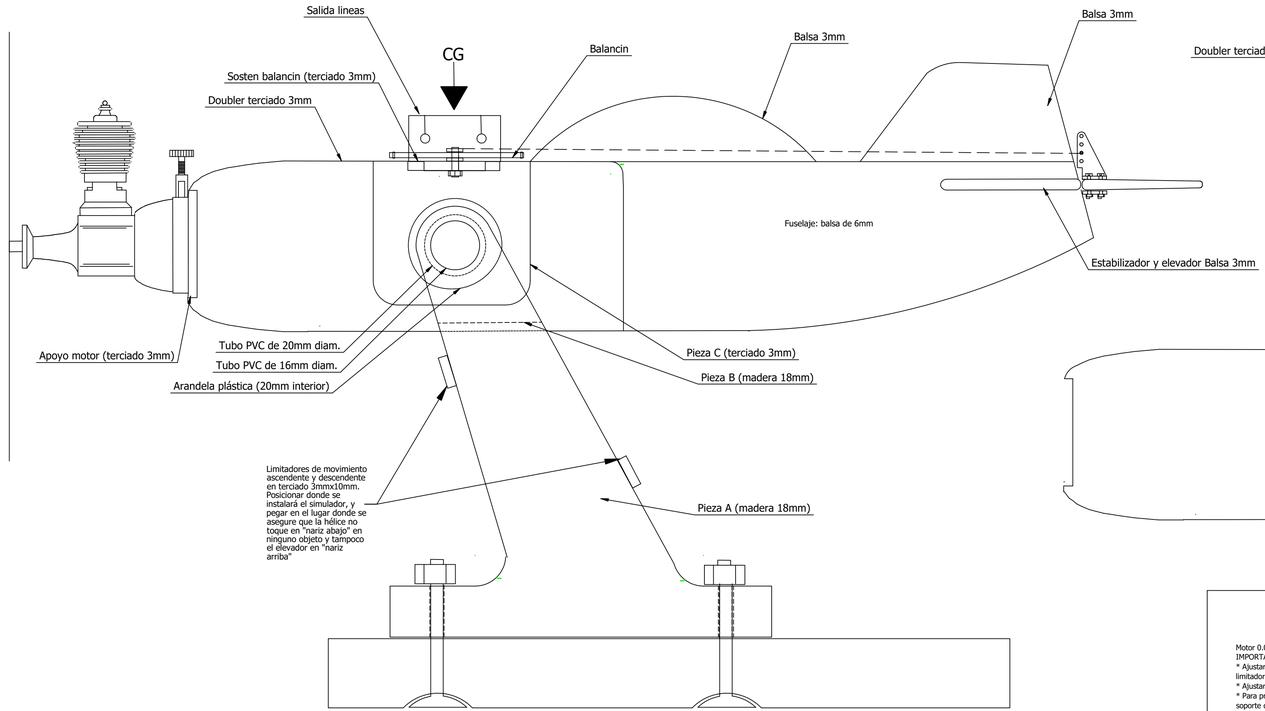

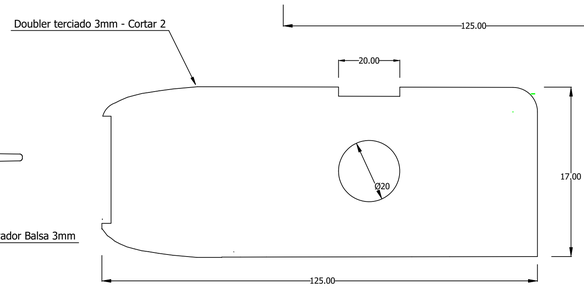

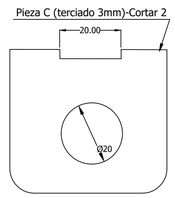

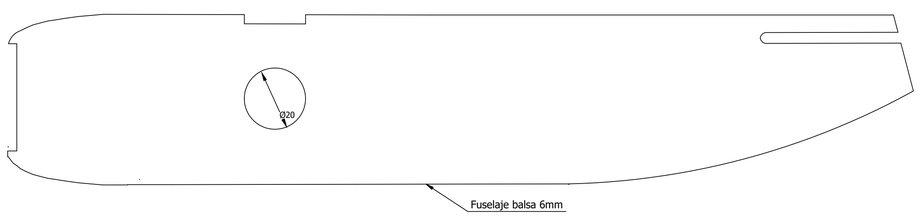

"SIMULUC"

SIMULADOR DE VUELO PARA U-CONTROL (VUELO CIRCULAR)

Motor 0.049 a 0.060 o eléctricos equivalentes - Largo de líneas 2 o 3 metros
IMPORTANTE:
* Ajustar el movimiento del avión en en posición de "picado", en forma tal que no toque la hélice en la superficie donde esté fijado el simulador, ajustando el largo de la línea limitadora.
* Ajustar firmemente la base donde está fijado el simulador en la superficie donde se lo hará funcionar, para evitar su desprendimiento.
* Para practicar los movimientos en vuelo invertido, se debe girar el simulador en sentido horario, debiendo trasladarse las salidas de lineas a la posición opuesta en el brazo de soporte de ambos.
* En caso de utilizar equipamiento para motor eléctrico, la batería debe posicionarse sobre la base de apoyo del simulador si por su tamaño no es posible colocarlas en el fuselaje o lo que sea mas práctico.
* Plano gratuito disponible en www.apuca.com.ar

Diseño de Ricardo Arrayet - ricayet@yahoo.com.ar - Se autoriza el uso de este plano siempre que no se ulice comercialmente el mismo ni el simulador.