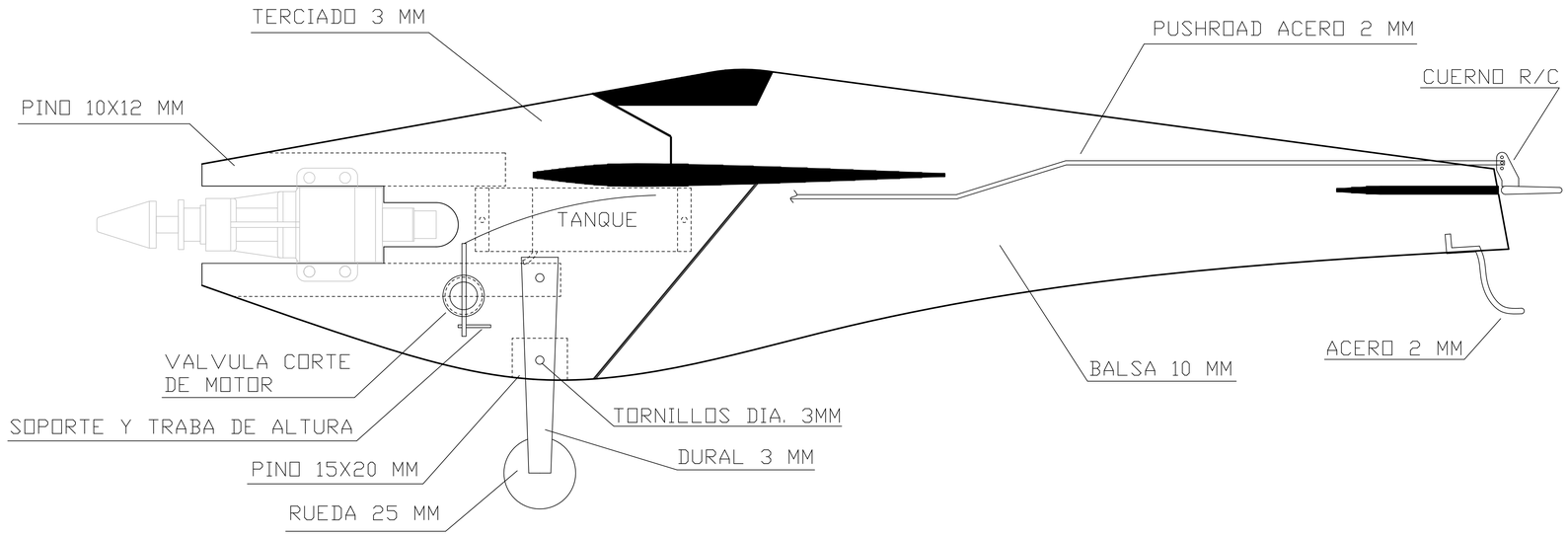

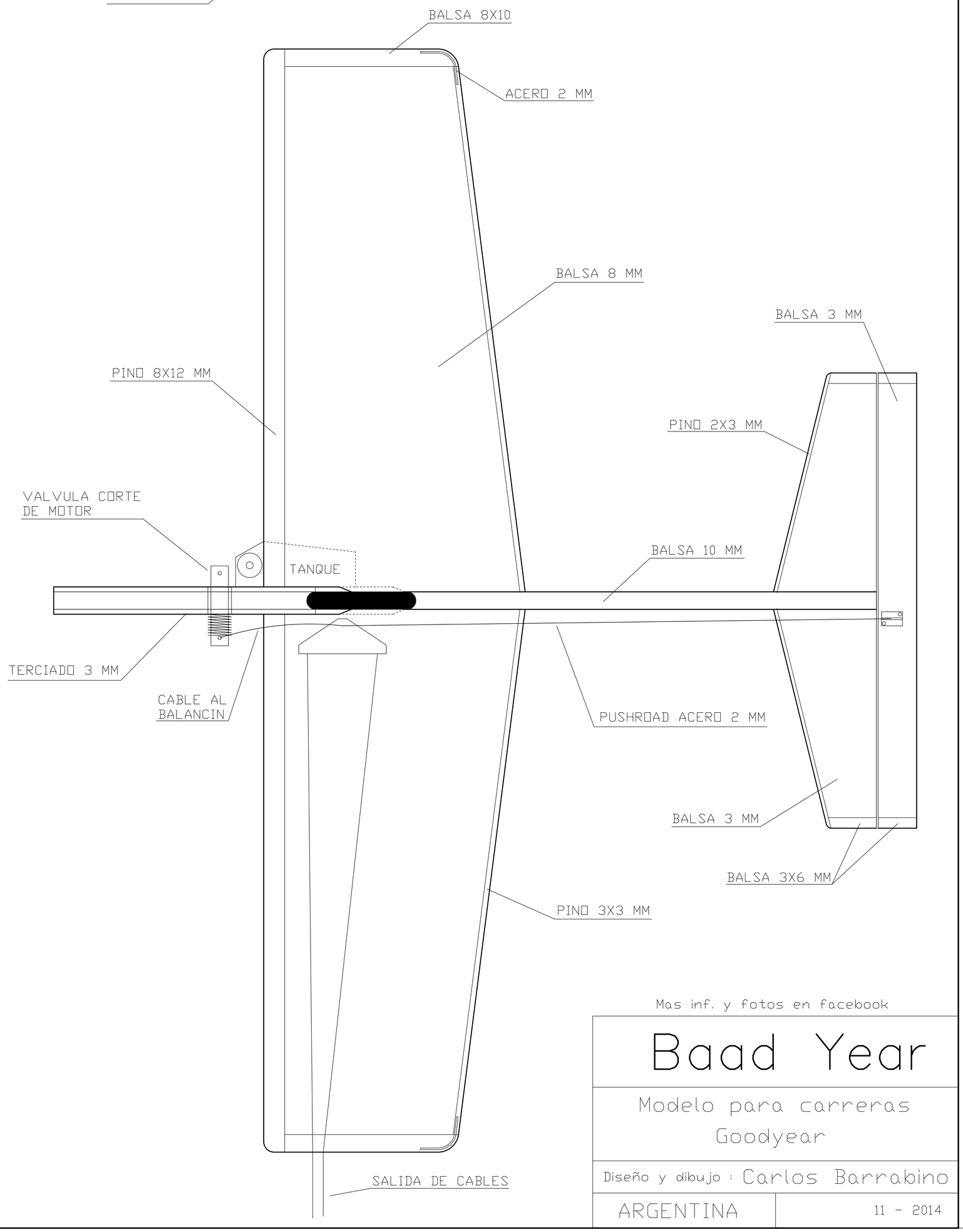

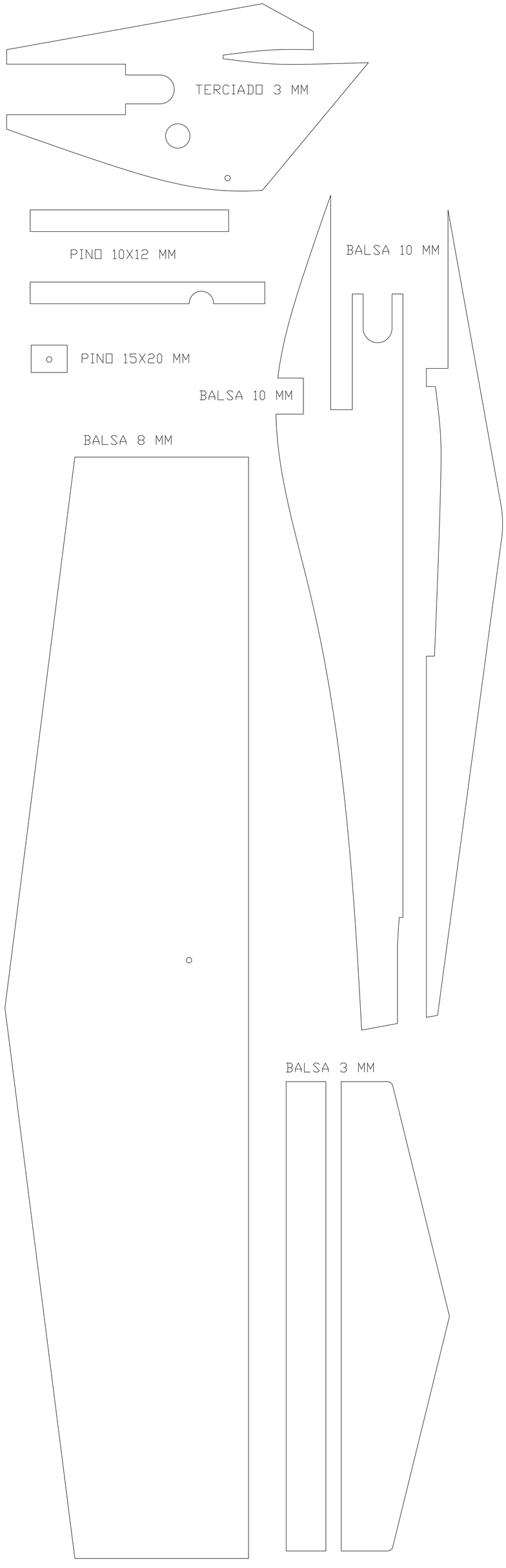

Mas inf. y fotos en facebook

Baad Year

Modelo para carreras
Goodyear

Diseño y dibujo : Carlos Barrabino

ARGENTINA | 11 - 2014